NCPS CB INOX / NCPSI CB INOX

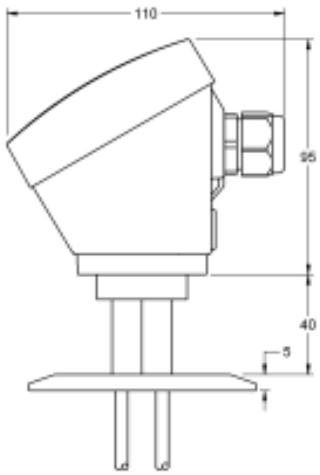

ÉLECTRODES CONDUCTIFS

Description	Ensemble d'électrodes pour le contrôle de niveau de liquides conducteurs. Application dans tout genre de réservoirs avec pression et température, ouverts ou fermés.
Matériau du corps	Inox AISI316 (1.4401)
Électrode	Inox AISI316 (1.4401). Ø5 mm. Le nombre d'électrodes dépend de la fonction de contrôle de niveau à réaliser. Consultez les caractéristiques spécifiques de chaque relais de niveau.
Longueur électrode	Standard, 1000 mm. Toutes les électrodes livrées à même longueur. Pour établir le point de détection de niveau: couper chaque électrode à la hauteur selon besoin. Se rappeler que l'électrode commune ou de référence sera de la même longueur ou plus longue que n'importe laquelle des autres.
Connexion process	Clamp bride 2". Inox AISI316 (1.4401). Lorsque vous installez le capteur du dépôt, assurez-vous la conductivité électrique entre les deux. Peut servir scellants cuivre, aluminium, etc. Il est déconseillé d'utiliser la bande de téflon.
Connexion électrique	Boîtier connexion. PBT. 64 x 95 x 110 mm.
Sortie	Terminaux sans amplificateur intégré.
Température maximale	+100 ºC
Pression	NCPS CB INOX: 5 Kg/cm² (à 20 ºC) - NCPSI CB INOX: 1 Kg/cm² (à 20 ºC)
Recouvrement électrodes	Peuvent être fournies avec une gaine de protection en PTFE ou Poliolefine PE pour assurer la détection aux points établis.
Protection	IP67
Utilisable avec	Relais de niveau pour liquides conducteurs: familles de relais PN, DN et SN (voir page suivante).
⚠ Advertissement	DISIBEINT ELECTRONIC SL ne sera pas responsable du fonctionnement électrique de ces électrodes lorsque des relais de contrôle provenant d'autres fabricants seront employés.

Composer la la référence

Modèle	Connexion	Nº électrodes
NCPS CB INOX	2"	1E 2E 3E
NCPSI CB INOX (avec recouvrement)		

Pour composer une référence sélèctioner une option de chaque colonnes.
Exemple: **NCPS CB INOX 2" 2E**

Accessoires

	ECARTEUR	PS-3
Fonction	Ecarteur d'électrodes	Protecteur de surtension sur la ligne de sondes
Référence - Matériel - Couleur	NR.SEP/P - PVC - Rouge	PS3 - Noryl (boîte) - Gris clair

DISIBEINT ELECTRONIC SL
Segle XX, 91
E08032-Barcelona
T: +34 934 330 370
F: +34 934 354 532
www.disibeint.com
disibeint@disibeint.com

RELAIS DE NIVEAU POUR LIQUIDES CONDUCTEURS

· Porte-Compact et de l'électrode électrodes à usage exclusif dans les liquides conducteurs.
Les points de contrôle sont utilisés au niveau indépendant ou combinées entre elles dans les basses dépôts.
· Ils ont besoin de se connecter à un relais de niveau pour liquides conducteurs
· Le nombre d'électrodes est déterminée par la fonction de relais choisi

PNSA	DNSA	SNSA

· **Contrôler et/ou un niveau minimale**
· Application générale
· Sensibilité: 10..100kOhms
· Tension/Courant (sondes): 24 VAC/4 mA

PNFA	DNFA

· **Contrôle combiné défaut de phase et maximale et/ou le niveau minimale**
· Sensibilité: 10..100kOhms
· Tension/Courant (sondes): 24 VAC/4 mA

PNCA	DNCA
PNCB	DNCB

· **Alimentation DC or AC**
· **Double contact de relais**
· Maximale de contrôle et/ou un niveau minimale
· Sensibilité: 8..45 Kohms
· Tension/Courant (sondes): 6,2 VCA/3,2 mA

PNEA	DNEA

· **À liquide haute résistivité de l'eau distillée, déminéralisée...**
· Maximale et/ou un niveau minimale
· Deux gammes de sensibilité: 10..100 Kohms/200 Kohms..4,7 Mohms
· Tension/Courant (sondes): 24VCA/4mA

PNDA	DNDA

· **Contrôle automatique de bien et d'un réservoir**
· Sensibilité: 10..100 Kohms
· Tension/Courant (sondes): 24 VCA/4mA

PNGA	DNGA

· **Contrôle de niveau double**
· Deux contrôles de niveau indépendants
· **Contacts NO**
· Maximale et/ou minimale niveau
· Sensibilité: 10..100 Kohms
· Tension/Courant (sondes): 24 VCA/4mA

PNHA	DNHA

· **Contrôle de niveau double**
· Deux contrôles de niveau indépendants
· **Contacts NF**
· Maximale et/ou minimale niveau
· Sensibilité: 10..100 Kohms
· Tension/Courant (sondes): 24 VCA/4mA

SNDA

· **Deux contrôles de niveau indépendants**
· Contacts NO/NF
· Maximale et/ou minimale niveau
· Sensibilité: 10..100 Kohms
· Tension/Courant (sondes): 24 VCA/4mA

SNZA

· **Contrôle de 3 niveaux distincts, à partir du même entrepôt ou non**
· Multiples possibilités d'application
· Réglages indépendante pour chaque relais
· Fonction Max-Min ou par Point de niveau
· Timing le niveau de détection: 0..10s
· Sensibilité: 10..100 Kohms
· Tension/Courant (sondes): 5 VCA/4 mA

MNZA

· **Trois contrôles de niveau indépendants**
· Contactez-NO/NC
· Maximale et/ou un niveau minimale
· Pas de boîte. Pour montage direct sur rail DIN
· Sensibilité: 10..100 ohms
· Tension/Courant (sondes): 24 VAC/4 mA